IMPRESSA C9
מדריך הפעלה מקוצר

לתשומת לבך, קריאת מדריך ההפעלה המקוצר איננה מחליפה את קריאת המדריך המלא.

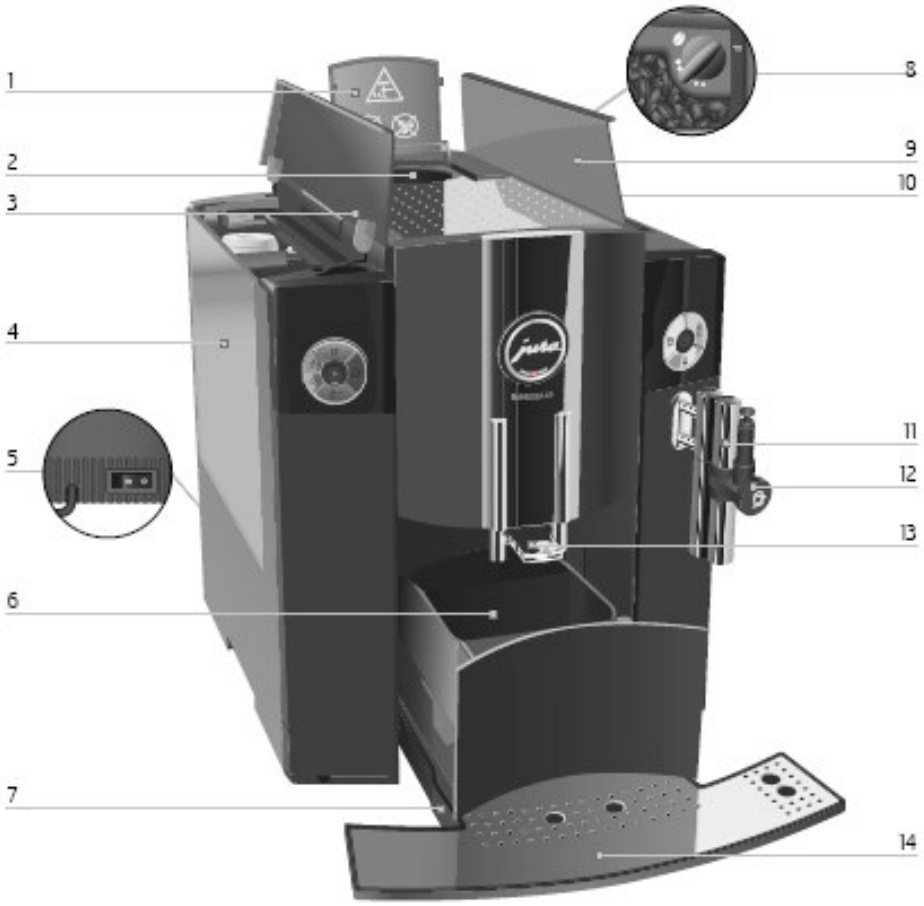

1	מכסה המשפך למילוי באבקת קפה טחון מראש	8	מתג לקביעת דרגת הטחינה
2	משפך למילוי באבקת קפה טחון מראש	9	מכסה מיכל הפולים
3	מכסה מיכל מים	10	מיכל פולי קפה עם מכסה לשמירת הארומה
4	מיכל מים	11	ערכת הקצפה (Connector System ©)
5	מתג הפעלה וכבל אספקת החשמל (בצד המכונה)	12	קפוצ'ינטור אוטומטי
6	מיכל עוגיות קפה משומשות	13	יחידת יציקת קפה מתכוננת לגובה
7	מגשית טיפטוף	14	משטח ספלים

איור 1

י. פפר בע"מ

סמטת מעלה החומה 9 א.ת.חדש אור יהודה טל": 03-5335038 פקס: 03-5330554

www.juraisrael.co.il **www.feffer.co.il**

חזית שמאלית

1 לוח תצוגת טקסט

מתג ההפעלה (on/off)

לחצן תחזוקה

לחצן אספרסו

לחצן קפה

לחצן קפה מאבקת קפה טחון מראש

2 מכסה כפתור ההפעלה המסתובב

3 כפתור הפעלה מסתובב

חזית ימנית

לחצן קפוצ'ינו

לחצן חלב מוקצף

לחצן מים חמים

4 קפוצ'ינטור

איור 2

הדלקת המכונה

תנאי מקדים: המכונה הודלקה באמצעות מתג ההפעלה וסמל ה- on/off דולק – המכונה במצב המתנה stand by.

- לחץ על מתג ההפעלה (on/off) כדי להדליק את המכונה.
  HEATING
  PRESS RINSE, לחצן התחזוקה יידלק.
- הנח מיכל קיבול מתחת ליחידת יציקת הקפה.
- לחץ על לחצן התחזוקה.
- RINSING - המכונה תחל בפעולת שטיפה, אשר תיפסק באופן אוטומטי.
- על הצג יופיע READY, המכונה מוכנה עתה לשימוש.

הכנת אספרסו

משקה איטלקי קלאסי. את החלק העליון של המשקה תעטר שכבת קרמה קטיפתית.

- הנח ספל מתחת ליחידת יציקת הקפה.
- לחץ על לחצן האספרסו .

על הצג יופיעו 1 ESPRESSO, ומיד לאחר מכן תוצג דרגת החוזק.

כמות המים שכוונה מראש תוזרם לתוך הספל.

- הכנת הקפה תיפסק אוטומטית.

על הצג יופיע READY

- להכנת 2 ספלי אספרסו יש ללחוץ פעמיים על לחצן האספרסו.

הכנת קפוצ'ינו

משקה איטלקי קלאסי. יחס המרכיבים הינו שליש אספרסו, שליש חלב חם ושליש קצף חלב.
מכונת ה- Impressa C9 מכינה קפוצ'ינו בלחיצת כפתור אחת, מבלי שיהא צורך להזיז את הספל ממקומו.

ה- Impressa C9 מצוידת ברכיב חימום להכנת קפה וקיטור. לאחר הכנת מספר ספלי קפוצ'ינו בפרק זמן קצר, יתכן שהקפה יזרום בצורה לא סדירה מן הצינורית הימנית של יחידת יציקת הקפה. במקרה כזה, יש לאפשר למכונה להתקרר מספר דקות לפני הכנת קפוצ'ינו נוסף.

תנאי מקדים: יש להרכיב את הקפוצ'ינטור האוטומטי.

- הוצא את צינור החלב מערכת האביזרים (welcome pack).
- הסר את המכסה מעל לקפוצ'ינטור האוטומטי.
- חבר את צינורית שאיבת החלב אל הקפוצ'ינטור.
- הכנס את הקצה השני של צינור החלב לתוך מיכל חלב.
- הנח ספל מתחת לקפוצ'ינטור האוטומטי.

- סובב את המגוף של הקפוצ'ינטור למצב של הקצפת חלב
- לחץ על לחצן הקפוצ'ינו.
- על הצג יופיע CAPPUCCINO ומיד לאחר מכן תוצג דרגת החוזק לזמן קצר.
- המכונה תקציף את החלב. הפעולה תיפסק אוטומטית.
- המכונה עוברת להכנת הקפה. כמות המים שכוונה מראש תוזרם לתוך הספל.
- הכנת הקפה תיפסק אוטומטית. על הצג יופיע READY

כדי להבטיח פעולה תקינה של הקפוצ'ינטור האוטומטי לאורך זמן, יש לשטוף אותו ולנקותו באופן קבוע, כמוסבר בהמשך.

התקנה ראשונית ושימוש בפילטר

אם הינכם משתמשים בפילטר Claris plus, אין צורך לבצע פעולה של הסרת אבנית.

יש לבצע את פעולת "השימוש בפילטר" (using filter) ברציפות, ללא הפסקה.

תנאי מקדים: המכונה הודלקה ועל הצג מופיע READY - המכונה במצב המתנה stand by

- פתח את המכסה של כפתור ההפעלה המסתובב (2 באיור 2).
- לחץ על כפתור ההפעלה המסתובב עד שיופיע על התצוגה RINSE.
- סובב את כפתור ההפעלה המסתובב עד שיופיע על התצוגה FILTER –
- לחץ על כפתור ההפעלה המסתובב כדי להיכנס לתפריט התכניות. על התצוגה יופיע NO ---
- סובב את כפתור ההפעלה המסתובב עד שיופיע YES ✓.
- לחץ על כפתור ההפעלה המסתובב לאישור.

  על התצוגה יופיע לזמן קצר OK ולאחר מכן יופיע INSERT. ולחצן התחזוקה יידלק.
- סגור את המכסה של כפתור ההפעלה המסתובב.

- הוצא מערכת האביזרים (welcome pack) את הפילטר Claris plus.
- הצמד את המאריך על גבי החלק העליון של הפילטר.
- הפרד את מיכל המים מן המכונה ורוקן אותו.
- הרם את מכסה המסנן שבמיכל המים. התקן את המסנן במחסנית שבמיכל המים, תוך כדי הפעלת לחץ קל.
- הורד את מכסה מיכל המים למקומו עד שיישמע צליל נקישה.
- מלא את מיכל המים במי ברז קרים וטריים והחזר אותו למקומו.

- הנח מיכל קיבול של לפחות 500 מ"ל מתחת לקפוצ'ינטור.
- לחץ על לחצן התחזוקה. FILTER RINSING

מים יזרמו דרך יחידת היציקה.

ניתן להפסיק את תהליך השטיפה של הפילטר בכל שלב ע"י לחיצה על לחצן כלשהו.

צבע המים עשוי להיות עכור במקצת. אין בכל כל סיכון שהוא לבריאות ואין לכך השפעה על הטעם.

תהליך השטיפה ייפסק אוטומטית לאחר כ- 500 מ"ל.
על התצוגה יופיע HEATING לאחר מכן READY

החלפת הפילטר

לאחר הפקת 80 ליטר מים או מדי 3 חודשים, הפילטר מאבד מיעילותו. על התצוגה תופיע באופן אוטומטי תזכורת להחלפת הפילטר.

אם הפילטר לא הופעל, לא תופיע הודעה בדבר הצורך להחליפו.

תנאי מקדים: על התצוגה יופיע FILTER / READY, ולחצן התחזוקה מואר.

- לחץ על לחצן התחזוקה.

CHANGE

- הפרד את מיכל המים מן המכונה ורוקן אותו.
- פתח את התופסן של הפילטר והוצא את הפילטר הישן ואת המאריך ממקומם.
- הצמד את המאריך לחלק העליון של הפילטר החדש.
- התקן את הפילטר החדש במחסנית שבמיכל המים, תוך כדי הפעלת לחץ קל.
- הורד את התופסן למקומו עד להישמע צליל נקישה.
- מלא את מיכל המים במי ברז קרים וטריים והחזר אותו למקום.
- הנח מיכל קיבול של לפחות 500 מ"ל מתחת לקפוצ'ינטור.

◂ סובב את המגוף של הצינורית יציקת הקפה למצב STEAM .

לחץ על לחצן התחזוקה.

FILTER RINSING

מים יוזרמו דרך הקפוצ'ינטור.

ניתן להפסיק את תהליך השטיפה של הפילטר בכל שלב ע"י לחיצה על לחצן כלשהו.

צבע המים עשוי להיות עכור במקצת. אין בכל כל סיכון שהוא לבריאות ואין לכך השפעה על הטעם.

תהליך השטיפה ייפסק אוטומטית לאחר כ- 500 מ"ל.

על התצוגה יופיע HEATING ולאחר מכן READY

ניקוי המכונה

לאחר הפקת 200 ספלי קפה או לאחר ביצוע 80 מחזורי שטיפה בהדלקת המכונה, המכונה תודיע כי יש צורך לנקותה.

אזהרה

אין להשתמש בחומר ניקוי לא מתאים, שכן הדבר עלול להזיק למכונה ו/או להותיר שאריות במים. **יש להשתמש אך ורק במוצרי התחזוקה והניקוי מתוצרת JURA**.

תהליך הניקוי נמשך כ- 20 דקות.

אין להפריע או להפסיק את מהלך פעולת הניקוי שכן איכות הניקוי תיפגע.

לרכישת טבליות להסרת אבנית אנא פנה ליבואן המורשה, י. פפר בע"מ.

תנאי מקדים: על התצוגה יופיע CLEAN / READY ולחצן התחזוקה מואר.

- לחץ על לחצן התחזוקה.

EMPTY TRAY

- רוקן את מגשית הטיפטוף ואת מיכל עוגיות הקפה הטחון המשומש והחזר אותם למקומם.

PRESS RINSE

על התצוגה יופיע - ולחצן התחזוקה יידלק.

- הנח מיכל קיבול של לפחות 500 מ"ל מתחת ליחידת יציקת הקפה.

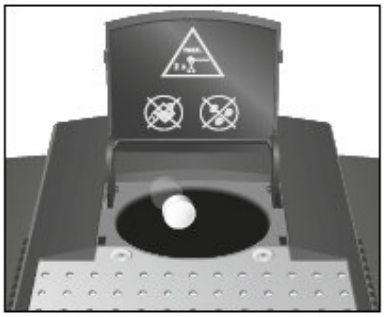

- לחץ על לחצן התחזוקה.
- CLEANING מים יזרמו דרך יחידת יציקת הקפה.
- התהליך יופסק - ADD TABLET .
- פתח את המכסה של משפך המילוי באבקת הקפה הטחון.
- הכנס למשפך טבלית ניקוי של JURA.
- סגור את המכסה.

- לחץ על לחצן התחזוקה.
- CLEANING מים יזרמו מספר פעמים דרך יחידת יציקת הקפה.
- התהליך יופסק - EMPTY TRAY .
- רוקן את מגשית הטיפטוף ואת מיכל עוגיות הקפה הטחון המשומש והחזר אותם למקומם.
- פעולת הניקוי הסתיימה.

הסרת האבנית

במהלך הזמן מצטברות במכונה שאריות של אבנית. במקרה הצורך, המכונה תתריע באופן אוטומטי על כך שיש לבצע פעולה של הסרת אבנית. מידת ההצטברות של האבנית תלויה בדרגת הקושי של המים.

זהירות

- יש למנוע מגע של מסיר האבנית עם העיניים והעור, שכן עלול להיגרם גירוי.
- במקרה של מגע בעור, יש לשטוף באופן מיידי תחת מים זורמים.
- במקרה של מגע של החומר עם העיניים, יש לפנות לרופא.

זהירות

שימוש בחומר לא מתאים להסרת האבנית עשוי להזיק למכונה או שעלול להותיר שאריות במים.

- יש להשתמש אך ורק במוצרי התחזוקה והניקוי מתוצרת JURA.

אזהרה אין להפסיק את מהלך פעולת הסרת האבנית שכן המכונה עלולה להינזק.
יש לאפשר לתהליך הסרת האבנית להסתיים ללא כל הפרעה.

אזהרה יש למנוע התזה או טיפטוף של מסיר האבנית על פני משטחים רגישים. במקרה של התזה, יש לנגב באופן מיידי.

הסרת האבנית נמשכת כ- 45 דקות.

לרכישת טבליות להסרת אבנית אנא פנה ליבואן המורשה, י. פפר בע"מ.

במידה והפילטר מותקן ומופעל אין צורך לבצע פעולת הסרת אבנית.

תנאי מקדים: על התצוגה יו DE-SCALE / READY ולחצן התח' מואר.

- לחץ על לחצן התחזוקה.

EMPTY TRAY

- רוקן את מגשית הטיפטוף ואת מיכל עוגיות הקפה הטחון המשומש והחזר אותם למקומם

על התצוגה יופיע AGENT IN TANK

- הפרד את מיכל המים מן המכונה ורוקן אותו.
- המס לחלוטין את תוכנה של מחסנית אחת (3 טבליות הסרת אבנית של JURA) לתוך מיכל המכיל 500 מ"ל מים. הדבר עשוי להימשך מספר דקות.
- שפוך את התמיסה לתוך מיכל המים הריק והחזר אותו למקומו.

- על התצוגה יופיע AGENT IN TANK .
- לחצן התחזוקה יידלק.
- הפרד את הקפוצ'ינטור מן המכונה.
- הנח כלי קיבול של לפחות 500 מ"ל מתחת לערכת ההקצפה (Connector System©).
- לחץ על לחצן התחזוקה .

DE-SCALING

- כתוצאה מכך יתחילו לזרום מים דרך ערכת ההקצפה (Connector System©). במהלך תהליך הסרת האבנית לחצן התחזוקה יהבהב.

- הפעולה תיפסק אוטומטית - EMPTY TRAY
- רוקן את מגשית הטיפטוף ואת מיכל עוגיות הקפה הטחון המשומש והחזר אותם למקומם.
- רוקן את המיכל שמתחת לערכת ההקצפה.

FILL WATER TANK

- הפרד את מיכל המים מן המכונה, רוקן אותו ושטוף אותו ביסודיות. החזר אותו למקום.

PRESS RINSE

- לחצן התחזוקה יידלק.
- הנח כלי קיבול מתחת לערכת ההקצפה.
- חבר בחזרה את הקפוצ'ינטור לערכת ההקצפה.
- לחץ על לחצן התחזוקה.
- DE-SCALING , מים יזרמו דרך ערכת ההקצפה.
- הפעולה תיפסק אוטומטית - EMPTY TRAY
- רוקן את מגשית הטיפטוף ואת מיכל עוגיות הקפה הטחון, והחזר אותם למקומם.
- פעולת הסרת האבנית הסתיימה.
- המכונה תתחמם ותהיה מוכנה לשימוש.

אם תהליך הסרת האבנית מפסיק באופן בלתי צפוי, יש לשטוף את מיכל המים ביסודיות.

שטיפת הקפוצ'ינטור האוטומטי

על מנת לוודא את פעולתו התקינה של הקפוצ'ינטור, יש לשטוף אותו במים לאחר כל שימוש בחלב.

המכונה **תתריע** בדבר הצורך לבצע שטיפה של הקפוצ'ינטור לאחר 10 דקות מגמר הקצפת החלב.

תנאי מקדים: על התצוגה מופיע CAPPUCCINO RINSE ולחצן התחזוקה דלוק.

- הנח מיכל קיבול מתחת לקפוצ'ינטור.

לחץ על לחצן התחזוקה.

CAPPUCCINO RINSING

הקפוצ'ינטור יישטף. התהליך יסתיים אוטומטית.

על התצוגה יופיע READY

ניקוי הקפוצ'ינטור האוטומטי

על מנת לוודא את פעולתו התקינה של הקפוצ'ינטור, יש לנקותו **באופן שוטף מדי יום** אם נעשה בו שימוש עם חלב.

המכונה **לא תתריע** בדבר הצורך לבצע שטיפה של הקפוצ'ינטור.

לרכישת הנוזל לניקוי הקפוצ'ינטור אנא פנה ליבואן המורשה, י. פפר בע"מ.

אזהרה

שימוש בחומר לא מתאים להסרת האבנית עשוי להזיק למכונה או שעלול להותיר שאריות במים. **יש להשתמש אך ורק במוצרי התחזוקה והניקוי מתוצרת JURA**.

תנאי מקדים: על התצוגה מופיע READY .

- פתח את המכסה של כפתור ההפעלה המסתובב (2 באיור 2).
- לחץ על כפתור ההפעלה המסתובב עד שיופיע על התצוגה RINSE .
- לחץ על כפתור ההפעלה המסתובב כדי להיכנס לתפריט התכניות C CLEANING
- לחץ על כפתור ההפעלה המסתובב. על התצוגה יופיע CAPPUCCINO CLEANER
- הוצא את צינורית שאיבת החלב של הקפוצ'ינטור ממיכל החלב.
- מלא מיכל ב- 250 מ"ל מים נקיים והוסף כף (עד 15 מ"ל) של הנוזל לניקוי הקפוצ'ינטור.
- טבול את צינורית החלב בתוך המיכל עם תמיסת הניקוי.
- סובב את המגוף למצב של חלב או קצף
- הנח כלי קיבול נוסף של 500 מ"ל לפחות מתחת לקפוצ'ינטור.
- לחץ על לחצן התחזוקה.
- CLEANING הקפוצ'ינטור וצינורית שאיבת החלב ינוקו. הפעולה תיפסק אוטומטית.
- WATER FOR CAPPUCCINO

- שטוף את הכלי ביסודיות, מלא ב- 250 מ"ל מים וטבול בו את צינורית החלב.
- רוקן את הכלי הנוסף והחזר אותו אל מתחת לקפוצ'ינטור.
- לחץ על לחצן התחזוקה.
- CLEANING הקפוצ'ינטור וצינורית שאיבת החלב יישטפו במים. הפעולה תיפסק אוטומטית.
- על התצוגה יופיע READY .
- סגור את המכסה של כפתור ההפעלה המסתובב.

פירוק הקפוצ'ינטור האוטומטי

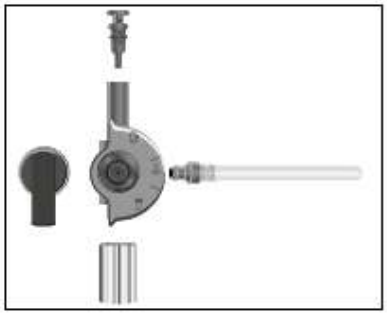

- הפרד בזהירות את הקפוצ'ינטור האוטומטי מערכת ההקצפה (Connector System©) ע"י סיבוב עדין.
- פרק את הקפוצ'ינטור לחלקיו כמתואר באיור.
- שטוף את כל החלקים היטב מתחת לזרם מים.
- הרכב בחזרה את החלקים של הקפוצ'ינטור וחבר אותו לערכת ההקצפה.
- ניקוי הקפוצ'ינטור הסתיים.

מידע בטיחותי

- אסור למלא את המכונה בקפה נמס, באבקת שוקו או בקפה בטעמים או מצופה סוכר.
- אסור למלא את מיכל המים במים חמים או רותחים.
- השגח על ילדים בעת השימוש במכשירי חשמל.
- השימוש במכונת הקפה ייעשה רק על ידי אדם מיומן בשימוש בה.
- לעולם אל תשתמש במכונת קפה פגומה או במכונת קפה בעלת כבלים חשמליים פגומים.
- אסור לטבול את מכונת הקפה במים.
- אין לחשוף את מכונת הקפה לפגעי מזג האוויר (גשם, שלג, קיפאון).
- לעולם אין לגעת במכונה בידיים רטובות.
- התקן את המכונה על משטח יציב ומאוזן העמיד בפני מים שעלולים לדלוף. לעולם אל תניח אותה על משטח חם (כגון תנור בישול). שים לב כי המכונה מותקנת במקום שאינו נגיש לילדים או לחיות מחמד.
- אם אינך משתמש במכונה במשך פרק זמן ארוך (כגון: עקב יציאה לחופשה) נתק תמיד את התקע מן החשמל.
- נתק תמיד את התקע החשמלי מן השקע בעת ניקוי המכונה.
- אל תמשוך בכבל החשמל או במכונה עצמה כדי לנתק את התקע מן השקע.
- אין לפתוח או לנסות לתקן את המכונה בעצמך! על כל תיקון להתבצע אך ורק ע"י הסוכן המורשה תוך שימוש בחלפים ובאביזרים מקוריים.
- שים לב כי לא קיימת סכנה של מעידה בשל הכבל החשמלי.
- אין להכניס את המכונה או חלק כלשהו ממנה במדיח כלים.
- יש להתקין את המכונה במיקום בו יש זרימת אויר טובה על מנת למנוע חימום יתר של המכונה.
- אם פתיל הזינה ניזוק, כדי למנוע סיכון, יש להחליפו רק במעבדת שירות המאושרת ע"י היצרן/יבואן.

בדיקת המתח

המתח החשמלי של המכונה מכוון במפעל. בדוק האם אכן כיוונון המתח, המצוין על מדבקה בבסיס המכונה תואם את המתח הנהוג במדינתך (220V).

בדיקת הנתיך החשמלי

המכונה מופעלת בזרם של 10 אמפר. וודא כי לנתיך החשמלי אכן יש את הקיבולת המתאימה.